DRZWICZKI OSŁONOWE

Typ DO

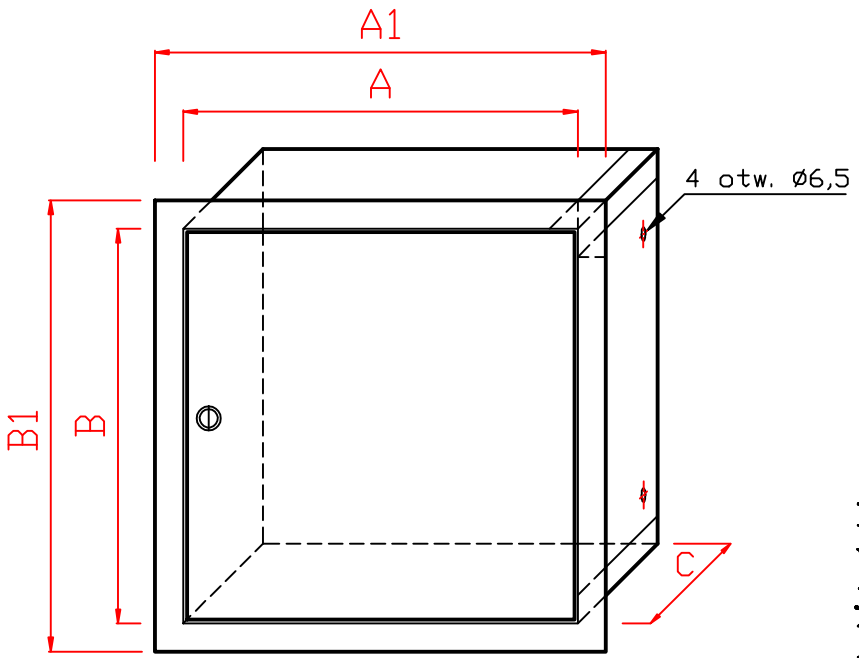

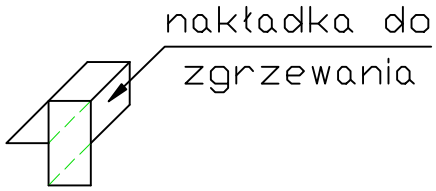

Wykonane z blachy stalowej grubości 0,8/1,0/1,2 mm2. Malowane na kolor RAL 7032 lub inny na życzenie.

Poniżej podane są standardowe wymiary. Na życzenie wykonujemy każdy inny wymiar w terminie 14 dni. Zamek z jednym kodem 9081

WYMIARY / TYP	szer.	wys.	głęb.	szer. zew.	wys. zew.	Materiał	Zamki
	A	B	C	A1	B1	blacha czarna ≠ (grubość)	Ilość szt.
DO - 1,5/1,5	150	150	50	200	200	0,8/1,0	1
DO - 2/2	200	200	50	250	250	0,8/1,0	1
DO - 3/2	300	200	50	350	250	0,8/1,0	1
DO - 3/3	300	300	50	350	350	0,8/1,0	1
DO - 4/2	400	200	50	450	250	0,8/1,0	1
DO - 4/3	400	300	50	450	350	0,8/1,0	1
DO - 4,5/2,5	450	250	50	500	300	0,8/1,0	1
DO - 4/4	400	400	50	450	450	1,0/1,2	1
DO - 5/3	500	300	50	550	350	1,0/1,2	1
DO - 4/5	400	500	50	450	550	1,0/1,2	1
DO - 4/6	400	600	50	450	650	1,0/1,2	1
DO - 4/8	400	800	50	450	850	1,0/1,2	2
DO - 4/10	400	1000	50	450	1050	1,0/1,2	2
DO - 5/10	500	1000	50	550	1050	1,0/1,2	2

15-395 Białystok ul. Czarna 4/1
tel./fax. (0-85) 742-53-33
15-521 Zaścianki ul. Usługowa 15/1
tel. (0-85) 740-22-99
www.jobimet.pl

JOBIMET
Z.P.H.U.

OBUDOWA UNIWERSALNA

Typ OU

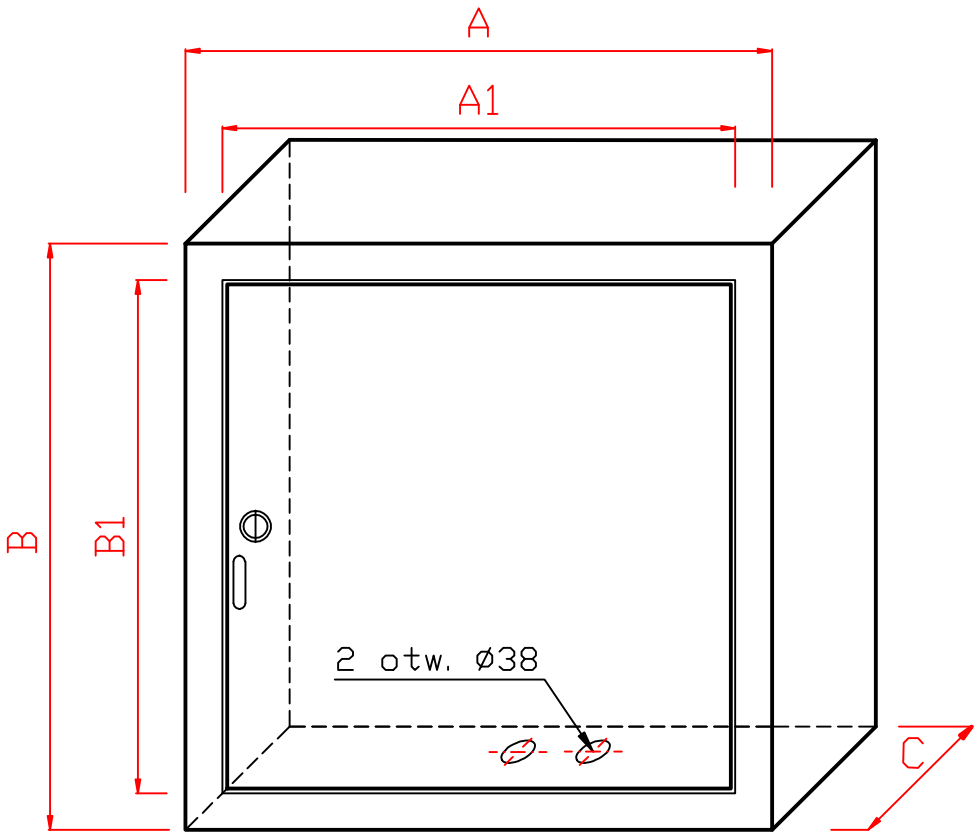

Wykonane z blachy stalowej grubości 0,8 mm. Malowane na kolor RAL 7032 lub inny na życzenie.

Poniżej podane są standardowe wymiary. Na życzenie wykonujemy każdy inny wymiar w terminie 14 dni. Zamek z jednym kodem 9081.

Wewnątrz obudowy znajdują się wsporniki do montażu osprzętu elektrycznego

WYMIARY / TYP	szer.	wys.	głęb.	szer. wew.	wys. wew.	Materiał	Zamki
	A	B	C	A1	B1	blacha czarna ≠ (grubość)	Ilość szt.
OU - 3,5/3,5	350	350	165	300	300	0,8	1
OU - 4,5/4,5	450	450	180	400	400	0,8	1

15-395 Białystok ul. Czarna 4/1
tel./fax. (0-85) 742-53-33
15-521 Zaścianki ul. Usługowa 15/1
tel. (0-85) 740-22-99
www.jobimet.pl

JOBIMET
Z.P.H.U.

SZAFKA PODTYNKOWA

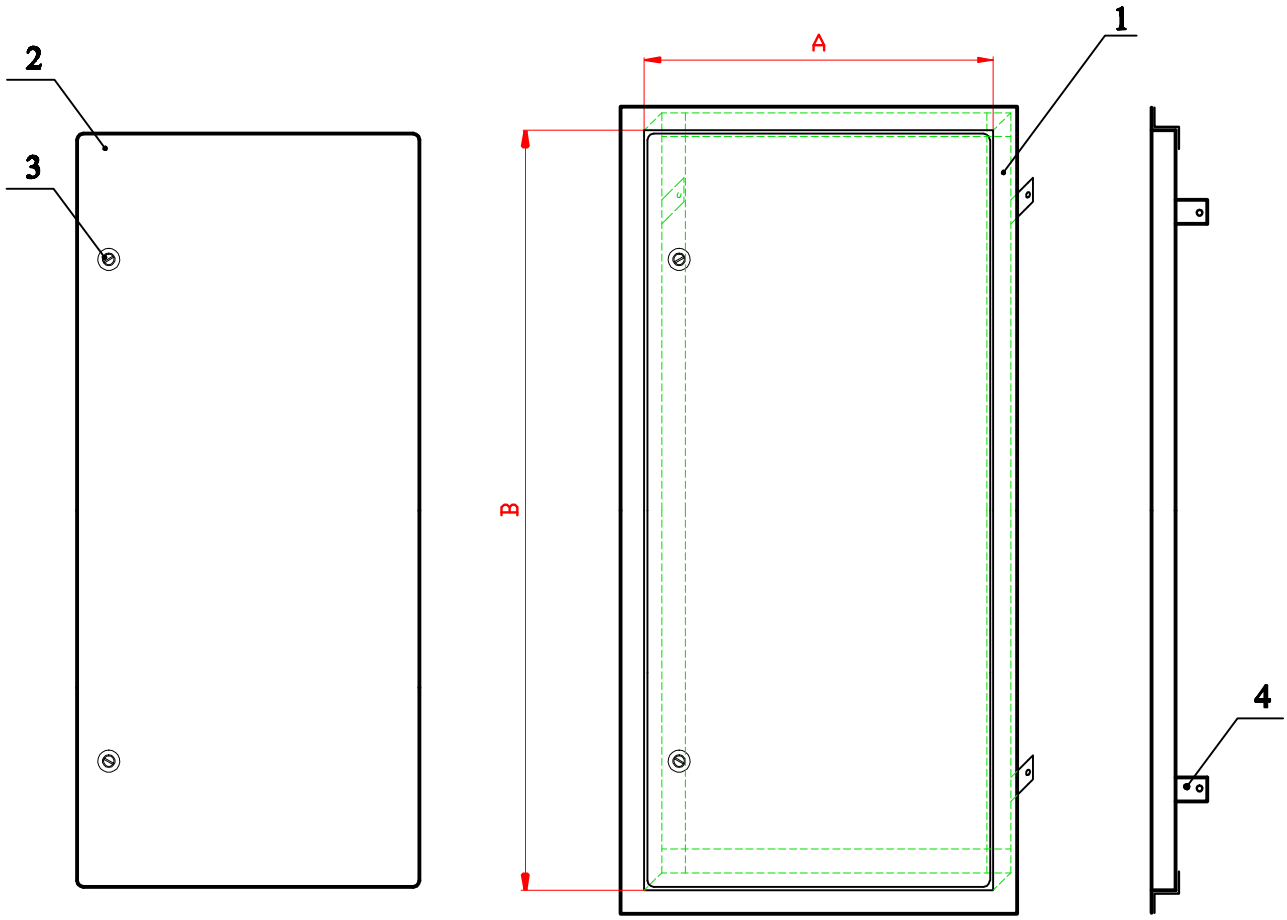

1. Konstrukcja nośna
2. Drzwiczki
3. Zamek
4. Rozpora ≠40x4/M8

Rodzaj Szafy	A mm	B mm
SZ-1	490	700
SZ-2	490	1000
SZ-3	490	1250

Szafka wykonana jest ze stali.
Konstrukcję nośną wykonano z zetownika hutniczego Z30x3.
Całość zabezpieczona jest farbą proszkową - kolor RAL 9006
Inny kolor na zamówienie.

ZPHU „JOBIMET" Józef Bardłowski
ul. Czarna 4/1, 15-395 Białystok
ul. Usługowa 15/1, 15-521 Zaścianki

Kontakt:
tel./fax. (0-85) 742-53-33
tel. (0-85)745-47-68
www.jobimet.pl

JOBIMET
Z.P.H.U.